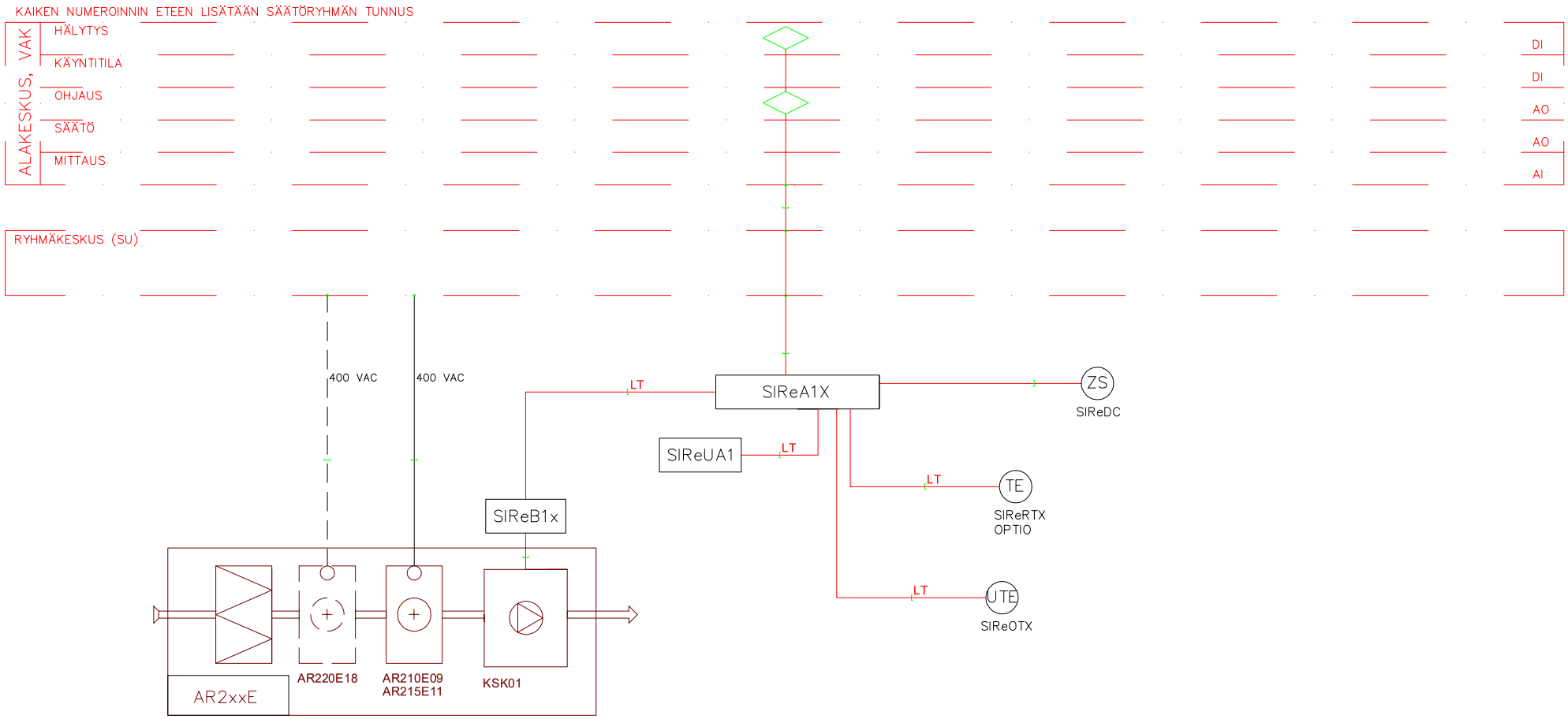

AR210E09 Ohjausjännite/-virta 230V~, 0,5 A Lämmitys 400V3~ / 13,0 A
AR215E11 Ohjausjännite/-virta 230V~, 0,6 A Lämmitys 400V3~ / 16,3 A
AR220E18 Ohjausjännite/-virta 230V~, 0,6 A Lämmitys 400V3~ / 26,0 A

LT LT LIITOSJOHTO LAITETOIMITUKSESSA

HEDTEC Industrial Products
Lauttasaarentie 50, 00200 Helsinki
p. 0207 638 000 www.hedtec.fi

Rev.	Rev. pvm.	Revision kommentit	Allekirj.
X	pp/kk/vv	X	X

Pidätämme oikeuden muutoksiin

KEY ACCOUNT TEAM

Tarkist.	Piirtänyt	Viimeisin tarkastelija	Tiedoston nimi
MMU	JLI	joel.liukkonen	AR2xxE – SIRe_Advanced.dwg

Kommentit: X

Laitteen tiedot:
AR2xxE
SIRe_Competent – ohjaus
TOIMINTAKAAVIO

Tyyppi. nro.	AR2xxE
Mittakaava	X
Piirroksen nro.	X
Päivämäärä	01/08/2020
Sivunumero	1/3

Toimintaselostus

SIRe Advanced

Paikallisohjaus:

- Järjestelmä ohjaa sekä lämmitystä että puhallusnopeutta sisä- ja ulkolämpötilan sekä oven käytön perusteella.
- Ovi kiinni tilanteessa, mikäli lämmitystarvetta ei ole, ilmaverhokoje ei käy ja venttiili on kiinni. Kun järjestelmä havaitsee lämmitystarpeen, käynnistyy koje lämmityskäytön mukaiselle puhallusnopeudelle ja venttiili avautuu.
- Ovi auki tilanteessa koje käynnistyy ulkolämpötilan perusteella valiutuvalle puhallusnopeudelle (säädettävä nopeuskäyrä). Mikäli lämmitystarvetta ei ole, venttiili on kiinni. Kun järjestelmä havaitsee lämmitystarpeen, venttiili avautuu. Oven sulkeuduttua koje käy asetetun jälkikäynnin ajan. Mikäli järjestelmä havaitsee lämmitystarvetta, siirtyy se ovi kiinni tilan mukaiseen lämmityskäyttöön. Mikäli lämmitystarvetta ei ole, siirtyy koje seis -tilaan.
- Järjestelmälle annetaan ulkolämpötila-arvo, jonka ylittyessä järjestelmä ei saa lämmittää, esim +18 ^{o}C.
- Järjestelmälle voidaan asettaa ulospuhalluslämpötila, esim. +35 ^{o}C, jota järjestelmä ei saa ylittää lämmitystilanteesta riippumatta.
- Haluttaessa järjestelmälle voidaan asettaa aikaohjelma, joka automaattisesti ohjaa kojetta esim. päivä ja yö käyttötilan välillä.

RAU-ohjaus:

- Järjestelmä saa käyntiluvan rakennusautomaatiojärjestelmästä (RAU) potentiaalivapaana kärkitietona: suljettu kärki = lupa käydä.
- Sekä lämmitys- että ilmasulkukäytöissä järjestelmä voi toimia paikallisohjauksen mukaisesti. Vaihtoehtoisesti sekä puhallusnopeutta että venttiilin toimintaa voidaan ohjata RAU:n analogiaviestillä (0-10 VDC).
- Järjestelmästä saadaan RAU:lle potentiaalivapaana kärkitietona yleisvikahälytys ja käy -tieto.
- Väyläohjaus (Modbus) kts. erillinen toimintakaavio

Järjestelmä:

- Puhallusnopeuden ohjaus 5 -portaassa (myös analogiaviestillä ohjattaessa)
- Venttiilinohjaus on portaaton
- Suojaustoiminnot, kuten yli-/alilämpövalvonta, aina aktiivisia.
- Valittavissa Comfort tai Eco ohjaustila, joista Comfort painottaa asetettujen tavoitearvojen toteutumista ja Eco olosuhteiden ylläpidon energiataloudellisuutta.
-

TUNNUS	LAITE-TUNNUS	NIMITYS	TEKNISET TIEDOT ASETUSARVOT	TOIM. *)	ASENN. **)
	KSK1	OVIVERHOPUHALLIN	AR2xxE	IU/PU	IU/SU
	SIReB1	OHJAUSKORTTI	FRICO SIReB1 - ulkoinen	IU/PU	LT
	SIReA1X	ULKOINEN HUB-KORTTI	FRICO SIReA1X	IU/PU	SU/AU
	SIReUA1	OHJAUSPANEELI	FRICO SIReUA1	IU/PU	SU/AU
	TE	HUONEANTURI	FRICO SIReRTX	IU/PU	SU/AU
	ZS	OVIKOSKETIN	FRICO SIReDC	IU/PU	SU/AU

*) Vaihtoehtoinen hankkija/urakoitsija
**) Vahtoehtoinen asentaja

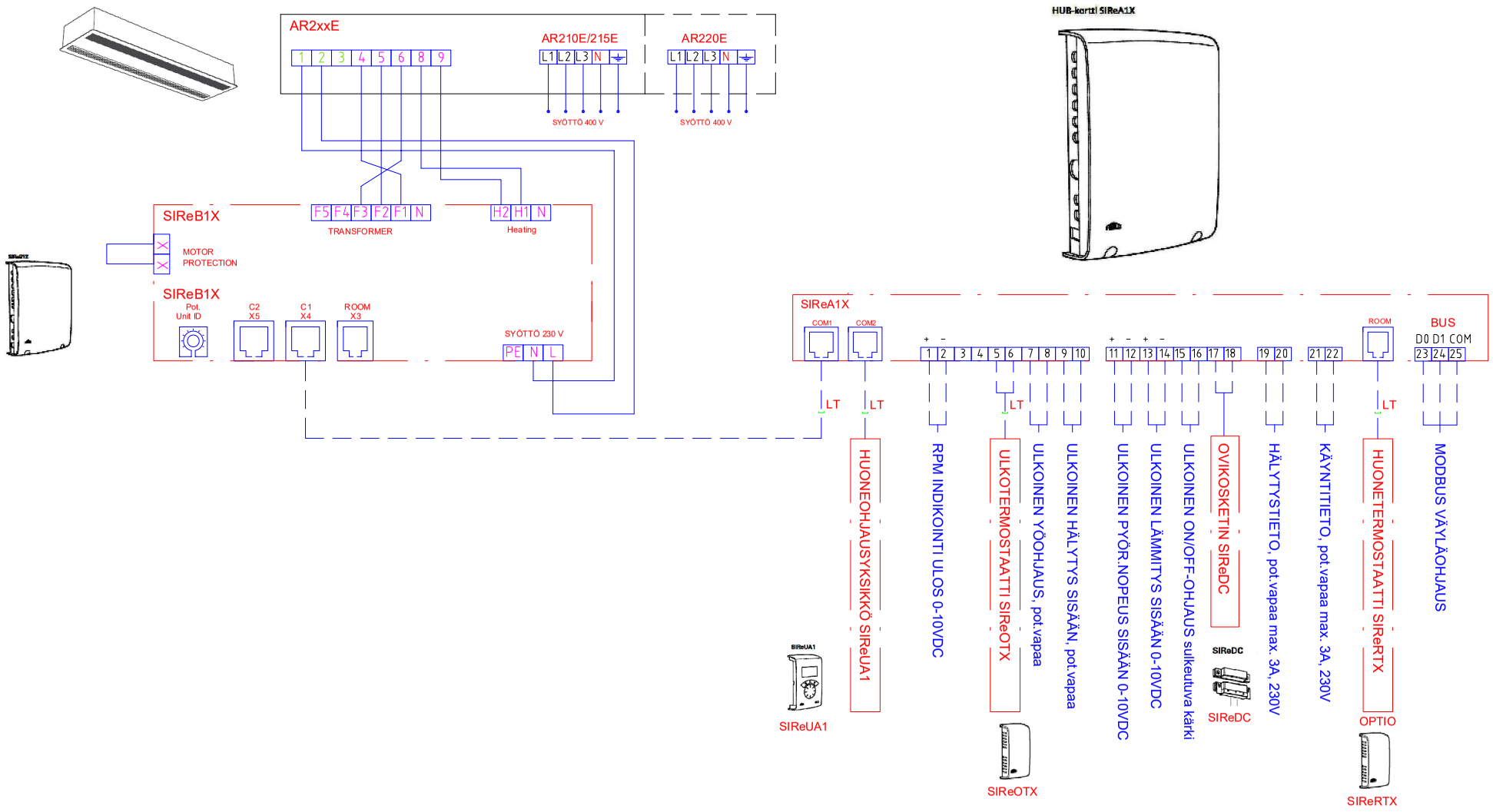

AR210E09 Ohjausjännite/-virta 230V~, 0,5 A Lämmitys 400V3~ / 13,0 A
AR215E11 Ohjausjännite/-virta 230V~, 0,6 A Lämmitys 400V3~ / 16,3 A
AR220E18 Ohjausjännite/-virta 230V~, 1,0 A Lämmitys 400V3~ / 26,0 A

LT LT LIITOSJOHTO LAITETOIMITUKSESSA

HEDTEC Industrial Products
Lautteesentie 50, 00200 Helsinki
p. 0207 638 000 www.hedtec.fi

Rev.	Rev. pvm.	Revision kommentit	Allekirj.
X	pp/kk/vv	X	X

Pidätämme oikeuden muutoksiin

KEY ACCOUNT TEAM

Tarkist.	Piirtänyt	Viimeisin tarkastelija	Tiedoston nimi
MMU	JLI	joel.liukkonen	AR2xxE – SIRe_Advanced.dwg

Kommentit
X

Laitteen tiedot
AR2xxE
SIRe_Competent – ohjaus
KYTKENTÄ JA JOHDOTOSUKAAVIO

Tyyppi. nro.	AR2xxE
Mittakaava	X
Piirroksen nro.	X
Päivämäärä	01/08/2020
Sivunumero	3/3